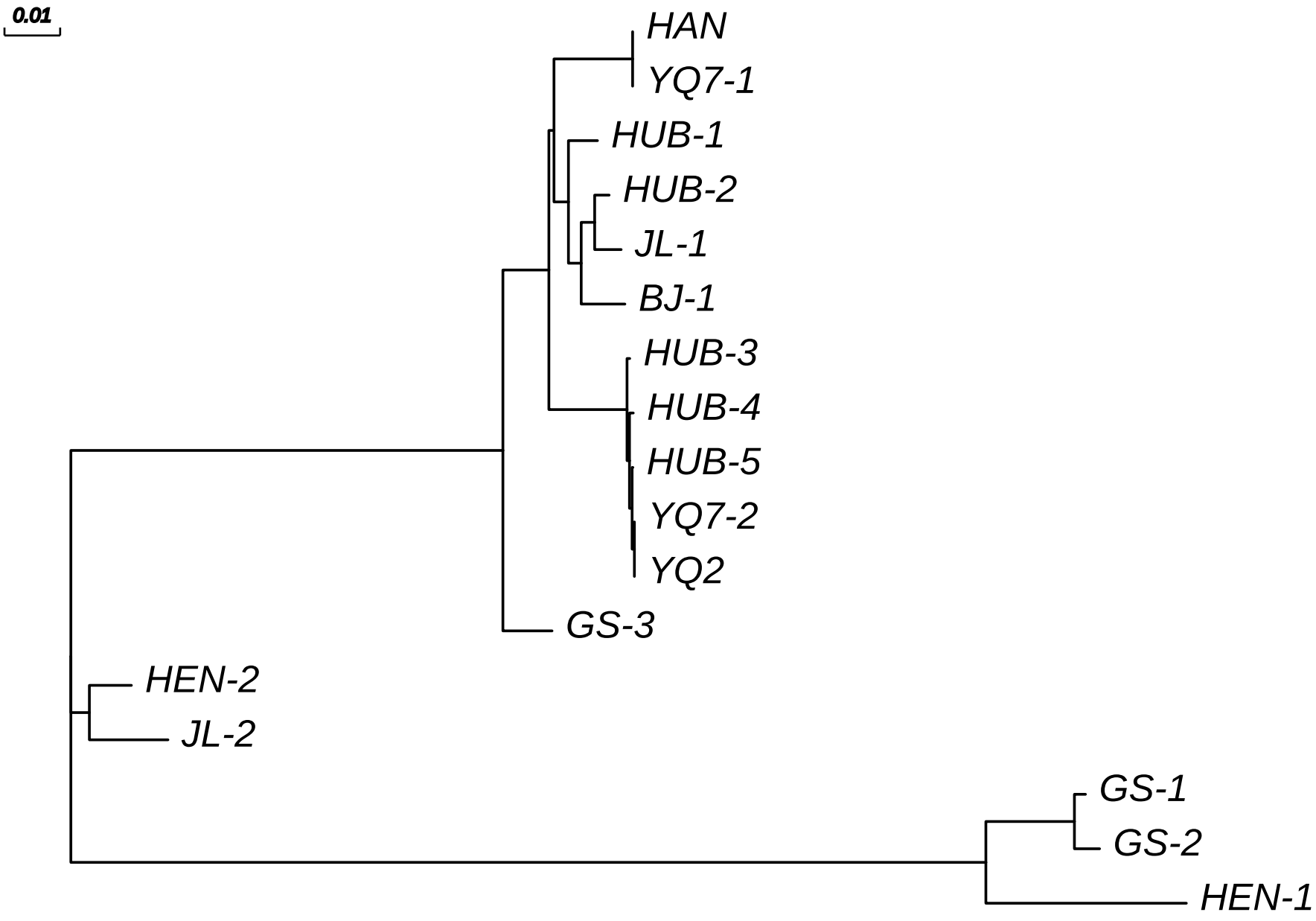
0.01
HAN
YQ7-1
HUB-1
HUB-2
JL-1
BJ-1
HUB-3
HUB-4
HUB-5
YQ7-2
YQ2
GS-3
HEN-2
JL-2
GS-1
GS-2
HEN-1